Alterado: Dimensão 210mm era 280mm	Responsável: Michel	Data: 29/05/2024

VISTA LATERAL EM CORTE

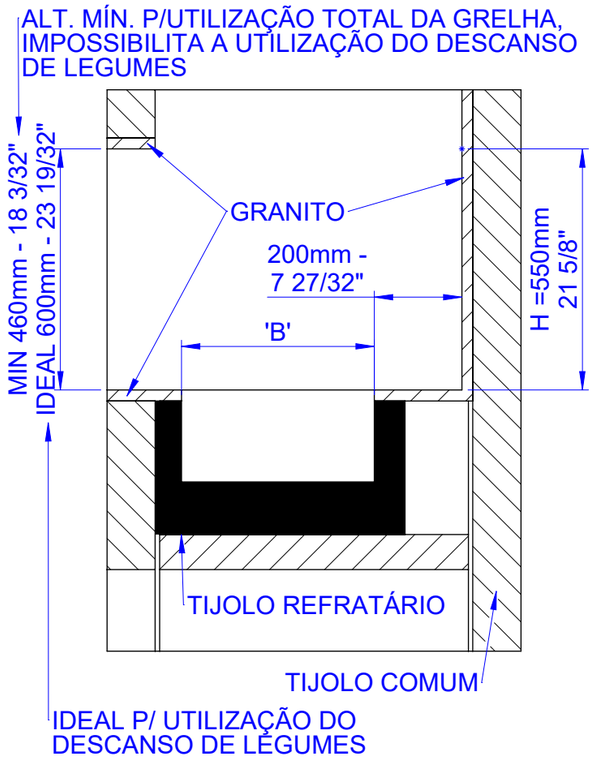

SEÇÃO A-A

VISTA FRONTAL

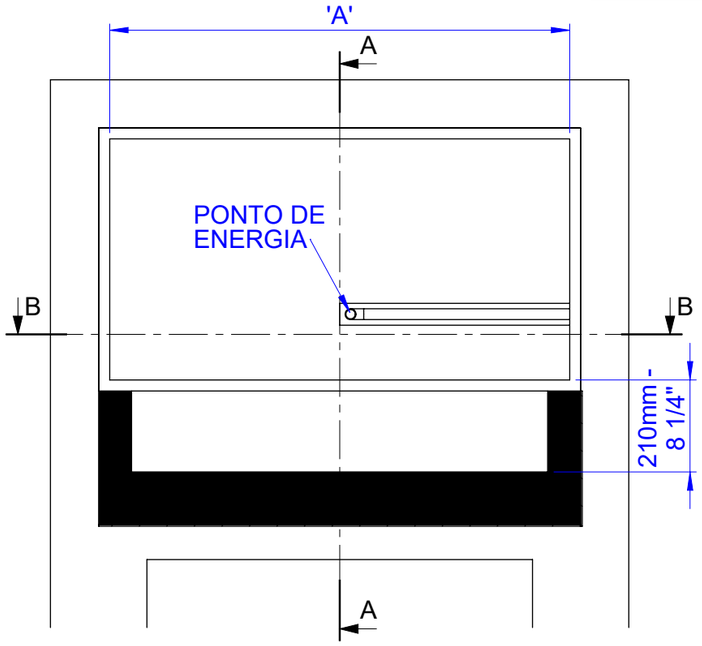

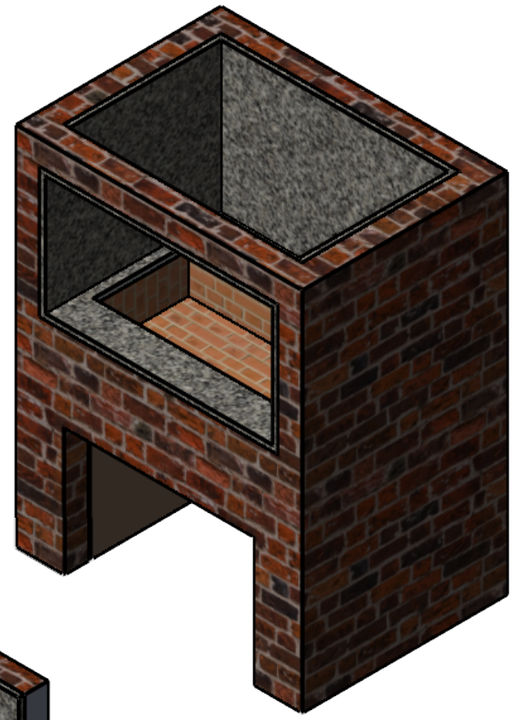

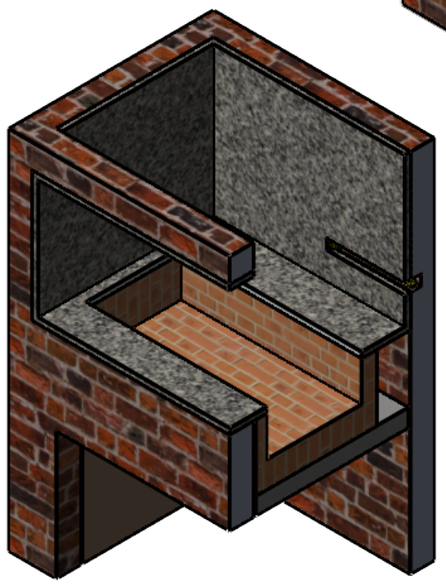

VISTA SUPERIOR EM CORTE

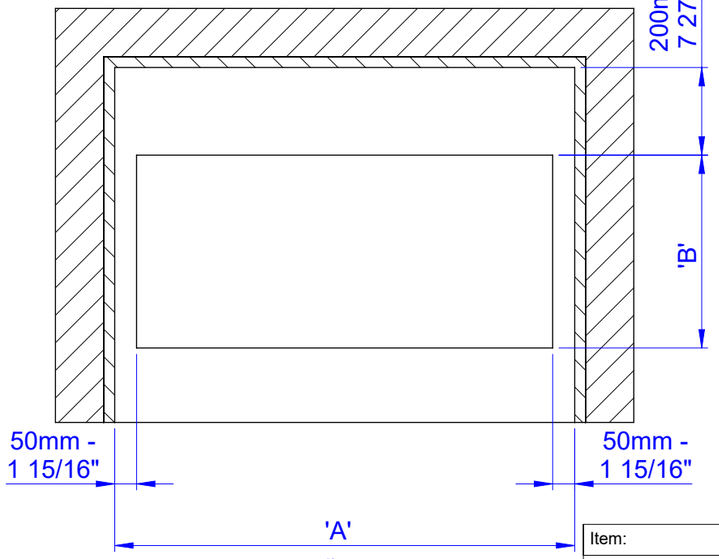

SEÇÃO B-B

- NO CASO DE PRÉ-MOLDADO H = 525MM - 20 21/32"
- TODAS DIMENSÕES EM MILÍMETROS E POLEGADAS

TABELA MEDIDAS 'A'	
I9 DUE 600/610	**A**
970mm - 38 3/16"	1000mm - 39 11/32"
1070mm - 42 1/8"	1100mm - 43 9/32"
1170mm - 46 1/16"	1200mm - 47 7/32"
1270mm - 50"	1300mm - 51 5/32"
1370mm - 53 29/32"	1400mm - 55 3/32"
1470mm - 57 27/32"	1500mm - 59 1/32"
1570mm - 61 25/32"	1600mm - 62 31/32"
1670mm - 65 23/32	1700mm - 66 29/32"
1770mm - 69 21/32"	1800mm - 70 27/32"
1870mm - 73 19/32"	1900mm - 74 25/32"

TABELA MEDIDA 'B'	
ESPETO/GRELHA	**B**
410mm - 16 1/8"	360mm - 14 5/32"
495mm - 19 15/32"	440mm - 17 5/16"
590mm - 23 7/32"	540mm - 21 1/4"

EXEMPLO: ROTATIVO 585mm - 23 1/32" + PARRILLA 585mm - 23 1/32" = 1170mm - 46 1/16", MEDIDA A = 1200mm - 47 7/32"

Item:

Afastamentos admissíveis para intervalos de dimensões básicas (mm)

Classe de tolerância	De 0,5 até 3	Acima de 3 até 6	Acima de 6 até 30	Acima de 30 até 120	Acima de 120 até 400	Acima de 400 até 1000	Acima de 1000 até 2000	Acima de 2000 até 4000
Descrição								
fino	±0,05	±0,05	±0,07	±0,15	±0,2	±0,3	±0,5	-
médio	±0,1	±0,1	±0,2	±0,3	±0,5	±0,8	±1,2	±2
grosso	±0,2	±0,3	±0,5	±0,8	±1,2	±2	±3	±4
muito grosso	-	±0,5	±1	±1,5	±2,5	±4	±6	±8

Afastamentos admissíveis para intervalos de comprimentos em milímetros, de menos do chanfro

Classe de tolerância	até 10	acima de 10 até 50	acima de 50 até 120	acima de 120 até 400	acima de 400
Descrição					
fino	±0,1	±0,3	±0,2	±0,15	±0,3
médio	±0,3	±1	±0,5	±0,15	±0,15
grosso	±0,6	±2	±1	±0,5	±0,25
muito grosso	±1,0	±4	±1	±0,5	±0,25

Projetado: Felipe	Data: 16/10/2015	Código: ALVENARIA I9 DUE600-610	
Detalhado: Felipe	Data: 31/05/2024	Descrição: ALVENARIA I9 DUE600-610	
Aprovado:	Data:	Acab. Superficial:	
		Código do Material:	
		Material: -	A3 SolidWorks
Esc.: 1:14		Quantidade: 0	Peso(Kg): 955.79 / Peso Bruto(Kg):

Scheer churrasqueiras e acessórios Fone: (54) 3234 3000

\\srv-engenharia\Engenharia\Alvenarias\I9\