MEKAL

Aço e Design

Lavanderia

Tampo Standard 600

Tampo modulado com área rebaixada e cuba tanque.
Abertura para válvula ø2½".

Características Dimensionais

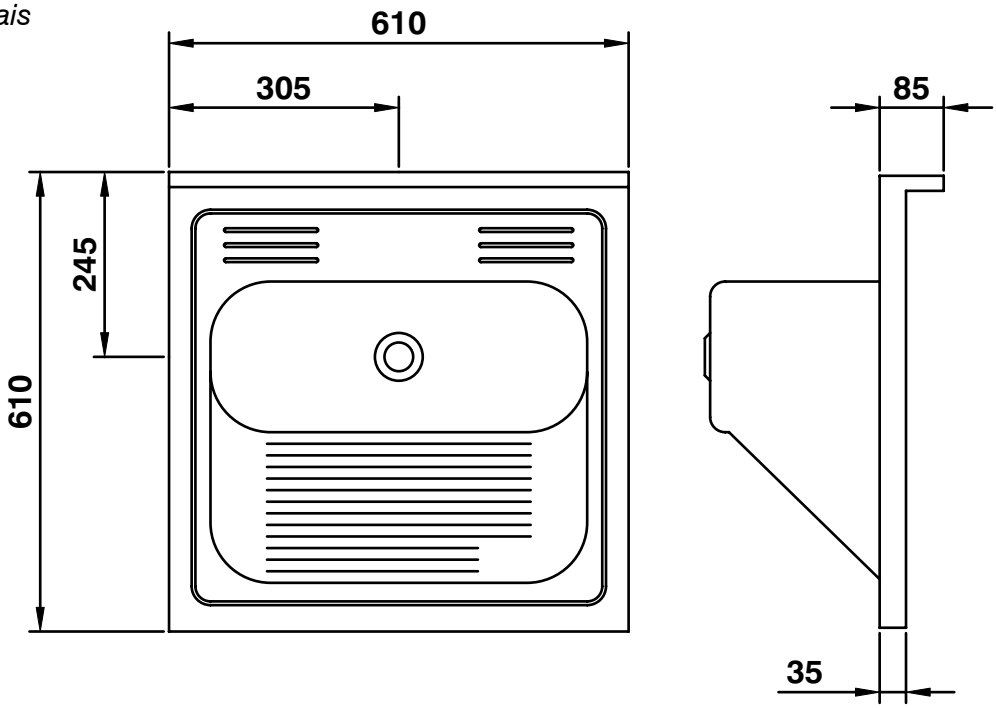

Vão mínimo do móvel

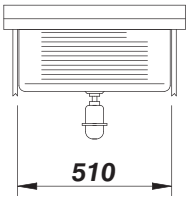

Acessórios Disponíveis