MEKAL

Aço e Design

Lavanderia

Cuba Tanque CT 40

Tanque para lavanderia em aço inoxidável.
Acabamento escovado ou polido.
Instalação: *Embutida sob o tampo ou sobreposta no mesmo.*
Abertura para válvula ø2½".

Características Dimensionais

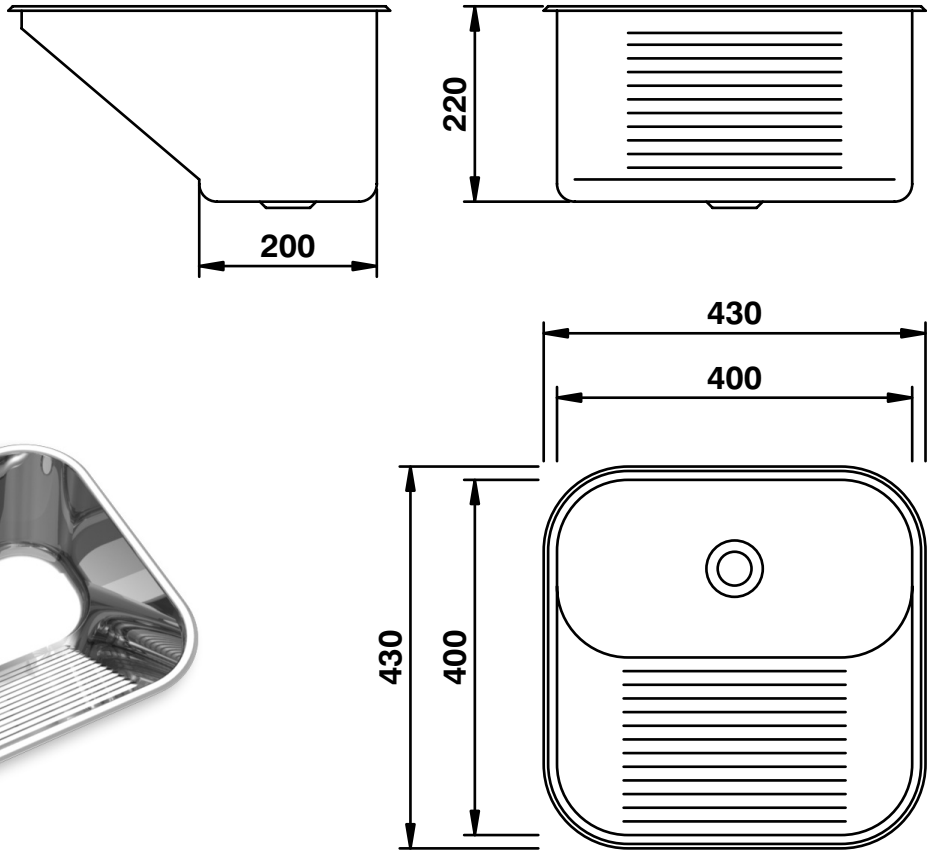

Acessórios Disponíveis