MEKAL

Aço e Design

Banho

Cuba Lavatório COL 45

Cuba simples para lavatório ou banheiro.
Acabamento escovado ou polido.
Instalação: *Embutida sob o tampo ou sobreposta no mesmo.*

Características Dimensionais

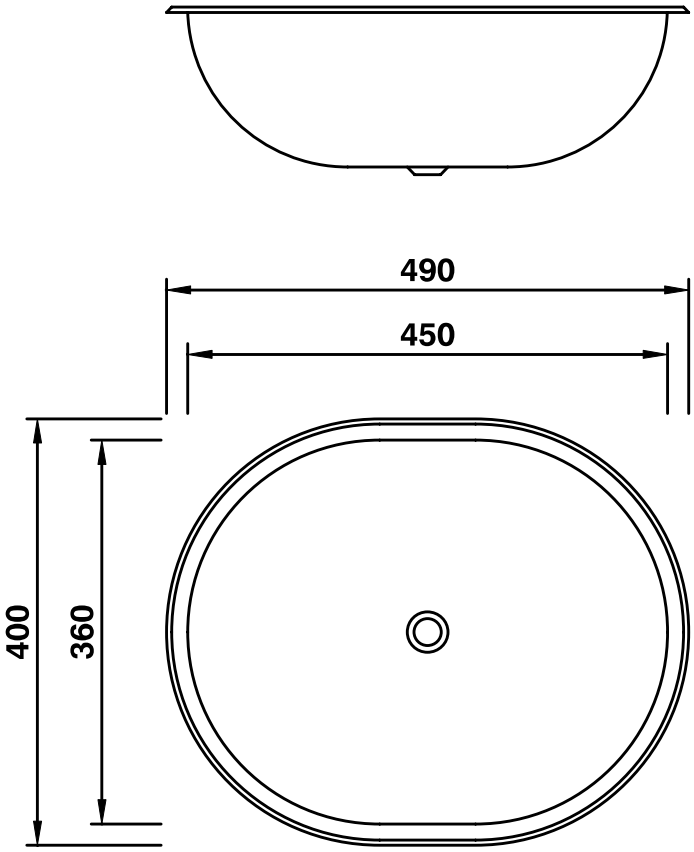

Acessórios Disponíveis

MODELO	Profundidade (mm)	Espessura da chapa (mm)	Furo de Válvula
Luxo	150	1,0	1½"