COIFAS - COIFAS DE PAREDE - Mini OM Black

APRESENTAÇÃO

Coifa de parede Mini OM Black
Um quadrado perfeito com um círculo compondo um design com a harmonia dos elementos opostos, desenvolvido pelo estúdio italiano de design ELICA para sofisticados projetos de cozinhas.
Sua superfície quase vertical em vidro completamente plana e polida possui controles laterais acionados no painel soft touch. Potentes luzes halógenas iluminam a mesa do fogão permitindo visualizar com precisão o ponto de preparo dos alimentos por entre a fumaça e o vapor. Sua avançada tecnologia de aspiração perimetral de 600m3/h equivale a 800m3/h das coifas tradicionais por sugar o ar através de um estreito canal em torno da superfície circular, o que aumenta significativamente a velocidade de sucção, mas não a velocidade do motor ou o consumo de energia. Produzida na Itália, seu funcionamento é extremamente silencioso, emitindo de 48dB à 63dB, ideal para cozinhas integradas a outros ambientes. Dispensa o uso de duto de exaustão por usar avançados filtros metálico e Long Life de carvão ativado com alta eficiência na remoção de odores e gorduras do ar, proporcionando maior liberdade de aplicação da coifa nos mais diversos projetos de cozinhas.
A Elica

Marca italiana fundada em 1970 que criou a 1ª coifa doméstica e se tornou a maior fabricante de coifas no mundo. A Elica é reconhecida mundialmente como a maior geradora de novas tecnologias e design em coifas. Em 47 anos mais de 60 milhões de famílias escolheram as coifas Elica para cuidar da qualidade do ar em suas cozinhas. As coifas Elica são uma de suas melhores escolhas para seu projeto de cozinha e são distribuídas com exclusividade no Brasil pela LOFRA.

Diferenciais

Performance

- **Aspiração Perimetral:** realizada através da abertura em torno da superfície circular. Aumenta em 35% a sucção de fumaças e vapores por toda a mesa do fogão, inclusive das panelas posicionadas nos queimadores laterais. Assista ao vídeo de demonstração clicando no botão vídeos.
- **Potente e silenciosa:** oferece capacidade de sucção de 600m3/h com baixos níveis de ruído de 48dB a 63dB, fundamental para cozinhas integradas a outros ambientes.

Beleza

- **Design inovador:** um quadrado perfeito com um círculo, unindo com harmonia dois elementos opostos. Desenvolvido pelo estúdio italiano de design ELICA para sofisticados projetos de cozinhas.
- **Acabamento em vidro preto:** permite compor projetos modernos e inovadores em cozinhas integradas à outros ambientes.

Praticidade

- **Aplicação sem duto de exaustão:** pode ser instalada em ambientes sem tubulação graças a elevada eficiência de seus filtros de gordura e de odores.
- **Iluminação Halógena:** permite visualizar com precisão o ponto de preparo dos alimentos por entre a fumaça e o vapor.
- **Painel soft light:** eletrônico com iluminação interna na cor azul em todos os botões de acionamento da coifa.

- **Filtro de odores Long Life:** em carvão ativado de elevada eficiência que remove os odores do ar. É lavável inclusive em lava-louças, com durabilidade de até 2 anos. Acessório opcional para uso da coifa sem duto de exaustão.
- **Kit de absorção sonora:** composto por um painel interno em material fonoabsorvente supressor de ruídos desmontável e lavável que realiza uma drástica redução de 50% no seu nível de ruído de funcionamento.
- **Filtros ocultos:** proporcionam maior elegância e higiene à coifa por estarem posicionados atrás do painel redondo de vidro.

Segurança

- **2 Anos de Garantia:** contra defeitos de fabricação.
- **100% anti-chama:** todos os componentes são não inflamáveis e seguem as rigorosas normas européias para maior segurança ao preparar todas as suas receitas.
- **Conceito Head Saver:** através de estudos de ergonomia e acessibilidade seu design foi desenvolvido para permitir uma maior mobilidade de movimentos ao preparar alimentos na cozinha sem temer impactos involuntários.
- **Produto com certificação RoHS:** elimina a utilização de substâncias perigosas na fabricação dos produtos ELICA, tais como o chumbo, mercúrio, cádmio e certos tipos de cromo e bifenil.

Especificações Técnicas

Produto

- **Cor:** vidro preto com laterais em preto.
- **Tensão:** 220V
- **Garantia:** 1 ano. O 2º ano de garantia é obtido gratuitamente através do preenchimento do formulário de extensão de garantia Elica.
- **Fabricação:** Itália

Coifa

- **Número de velocidades:** 3
- **Lâmpadas halógenas:** 2 de 20W
- **nível mínimo de ruído:** 48 dB
- **nível máximo de ruído:** 63 dB
- **Capacidade de sucção:** 600 m3 / hora

Dimensões Com Embalagem

Peso: 18.00 Kg Profundidade: 450 mm Altura: 550 mm Largura: 600 mm

Dimensões Sem Embalagem

Peso: 17.00 Kg Profundidade: 332 mm Altura: 515 mm Largura: 550 mm
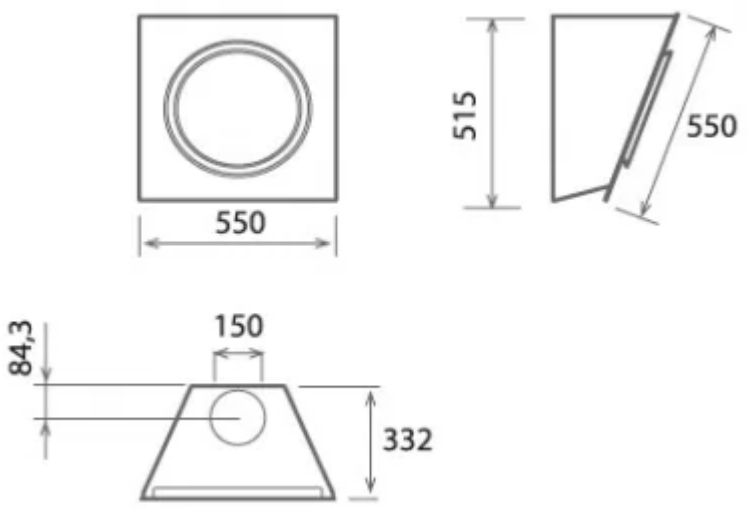
Gabarito de medidas em mm: